ABATTEUSE-FAÇONNEUSE

H857/LH857



TRANSPORTEURS À GRAND DÉPORT ARRIÈRE DESTINÉS AUX APPLICATIONS À HAUT RENDEMENT D'ABATTAGE À L'INTÉRIEUR DE PEUPLEMENTS ET DE FAÇONNAGE EN BORDURE DE ROUTE.

Tigercat®

Robuste • Fiable • Productif

LONGS BÂTIS DE CHENILLES ET GRAND DÉPORT ARRIÈRE FOURNISSANT UNE EXCELLENTE STABILITÉ POUR LES GRANDS ARBRES ET LES TERRAINS DIFFICILES. AVEC SES DEUX OPTIONS DE FLÈCHE, LE TRANSPORTEUR PEUT ÊTRE PERSONNALISÉ POUR DIFFÉRENTES UTILISATIONS, TAILLES DE TÊTE ET PROFILS DE BOIS. ASSOCIEZ-LE À UNE TÊTE D'ABATTAGE-ÉBRANCHAGE TCi POUR UN PACK COMPLET AVEC GARANTIE D'USINE.

AVANTAGES CLÉS

- Arrière incliné unique pour une meilleure capacité de nivellement, une gestion optimisée du câble d'assistance par treuil et un meilleur dégagement lors de la rotation, pour éviter les obstacles.
- Technologie de flèche ER® qui augmente le rendement du carburant et la productivité tout en diminuant la fatigue de l'opérateur ; Le système ER à 3 modes offre à l'opérateur un large éventail d'options de commande de la flèche.
- Le toit rétractable permet de dégager entièrement le moteur et les principaux composants, tout en servant de plateforme de travail sûre et pratique.
- Refroidissement à haute capacité. Vitesse variant automatiquement, permettant d'obtenir un meilleur rendement de carburant et un cycle réversible automatique.



ENVIRONNEMENT DE FONCTIONNEMENT

- Confort pendant tout le quart de travail. Siège à suspension pneumatique à action parallèle hautement configurable, avec chauffage et ventilation intégrés. Habitacle de cabine confortable avec vue dégagée. Positionnement ergonomique des commandes et des écrans.
- Pratiques, les commandes CVC permettent à l'opérateur de régler la vitesse et la température du ventilateur à l'aide des commutateurs situés sur le panneau de commande ou sur l'écran tactile du système de commande de la machine.



OPTIONS DE FLÈCHE ER

- Deux options de flèche ER efficaces pour personnaliser le transporteur en fonction de vos exigences en matière de récolte ou de façonnage.
- Grâce à une meilleure portée en dessous du niveau du sol et à une capacité de levage élevée, l'option de flèche en deux parties permet d'obtenir de meilleures performances en pente raide.
- La flèche télescopique longue portée permet de réduire les déplacements de la machine et de limiter la perturbation des sols et l'impact environnemental.



ACCÈS OUVERT

- Le compartiment moteur à ouverture latérale expose entièrement la partie supérieure et les côtés du moteur, les pompes hydrauliques, les vannes, le système de refroidissement et les points d'entretien quotidiens. Lorsqu'il est ouvert, le capot du moteur sert de plateforme d'entretien latérale spacieuse, pour travailler confortablement et en toute sécurité.



MODÈLE LH857 CONÇU POUR LES TERRAINS ESCARPÉS

- D'une stabilité exceptionnelle, la LH857 est parfaitement adaptée à la récolte sur site en pente raide.
- La répartition optimisée du poids et le centre de gravité bas, associés au train de roulement de nivellement ultra-robuste breveté par Tigercat, assurent une excellente stabilité sur les terrains en pente. La conception unique de l'arrière incliné offre un dégagement supplémentaire de 26 degrés. Ce dégagement supplémentaire facilite la manipulation des câbles lors de l'utilisation de l'assistance par treuil, ce qui réduit les frottements et les interférences au niveau de la chaîne.
- Nivellement automatique. La machine met automatiquement à niveau le cadre supérieur sur simple pression d'un bouton.





Tigercat

ABATTEUSE-FAÇONNEUSE H857

PUISSANCE :	212 kW
RAYON DE DÉPORT :	3,15 m
POIDS :	31 900 kg

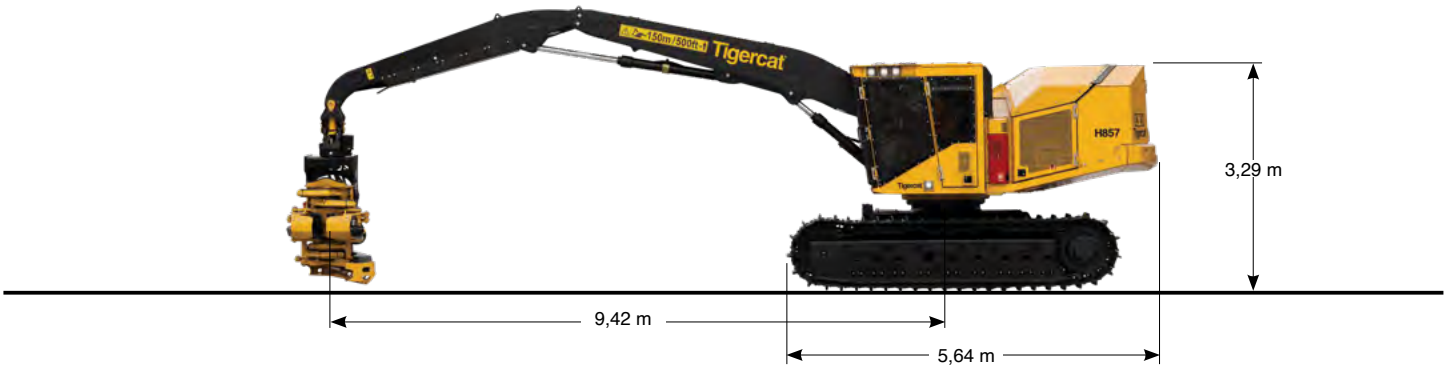

Scannez le code QR, puis cliquez sur « SPÉCIFICATIONS » pour obtenir une liste complète des spécifications de l'abatteuse-façonneuse H857.

ABATTEUSE-FAÇONNEUSE LH857

PUISSANCE :	212 kW
RAYON DE DÉPORT :	3 m
POIDS :	39 100 kg

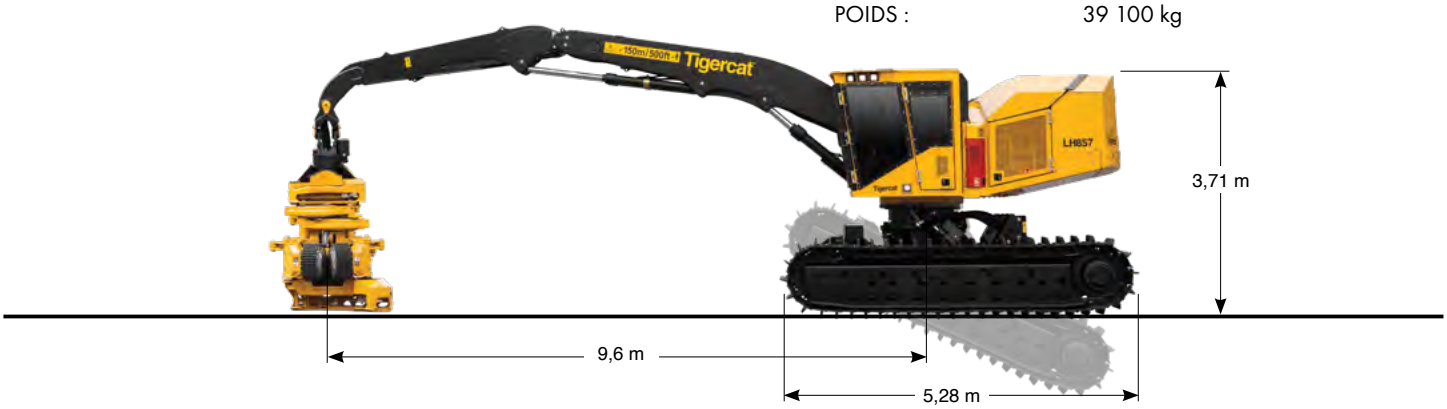

Scannez le code QR, puis cliquez sur « SPÉCIFICATIONS » pour obtenir une liste complète des spécifications de l'abatteuse-façonneuse LH857.

Téléchargez l'application Tigercat-TCi Industries pour accéder aux dernières spécifications de tous les modèles de machines Tigercat et TCi.

E-MAIL	comments@tigercat.com
TÉLÉPHONE	(+1) 519 753 2000
SITE WEB	www.tigercat.com
ADRESSE	54 Morton Ave. East, Brantford, Ontario Canada, N3R 7J7
COURRIER	Boîte postale 637 N3T 5P9

© 2001 - 2026 Tigercat International Inc. Tous droits réservés. TIGERCAT, WIDERANGE, TURNAROUND, ER, EHS, LOW-WIDE, TEC, REMOTELOG, LOGON, TCi et leurs logos respectifs, TOUGH RELIABLE PRODUCTIVE, TIGERCAT TV, « Tigercat Orange » et BETWEEN THE BRANCHES, ainsi que les images de marque et les identités de produits, sont des marques de commerce de Tigercat International Inc. et ne peuvent pas être utilisées sans autorisation. TIGERCAT, TCI, TURNAROUND, WIDERANGE, EHS, LOW-WIDE, ER et REMOTELOG, ainsi que leurs logos respectifs sont des marques déposées de Tigercat International Inc.

CV1094
H857/LH857 1.1 FR 0926